令和2年度宮崎県高等学校春季特別サッカー大会

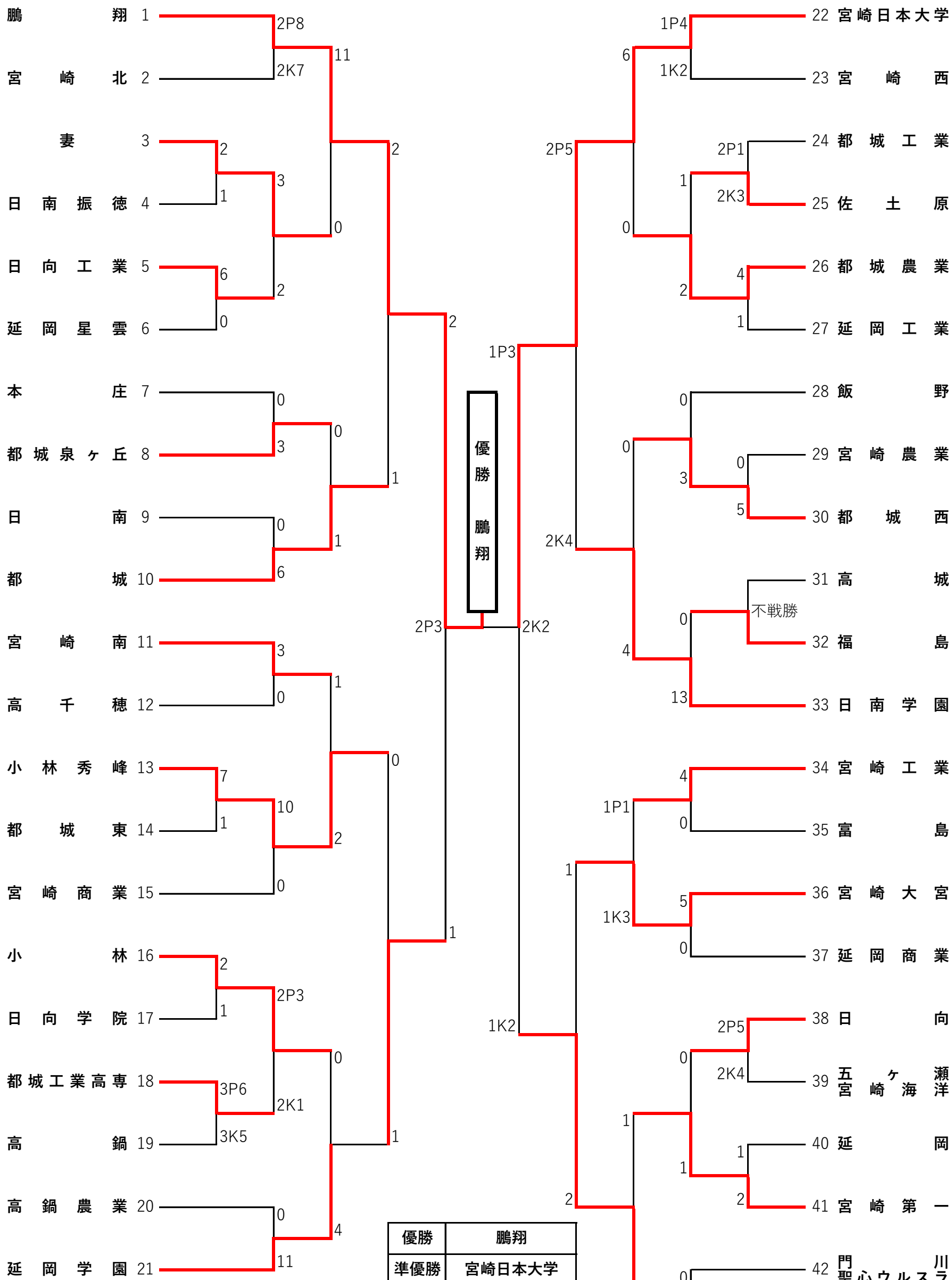

優勝	鵬翔
準優勝	宮崎日本大学
3位	延岡学園
	日章学園